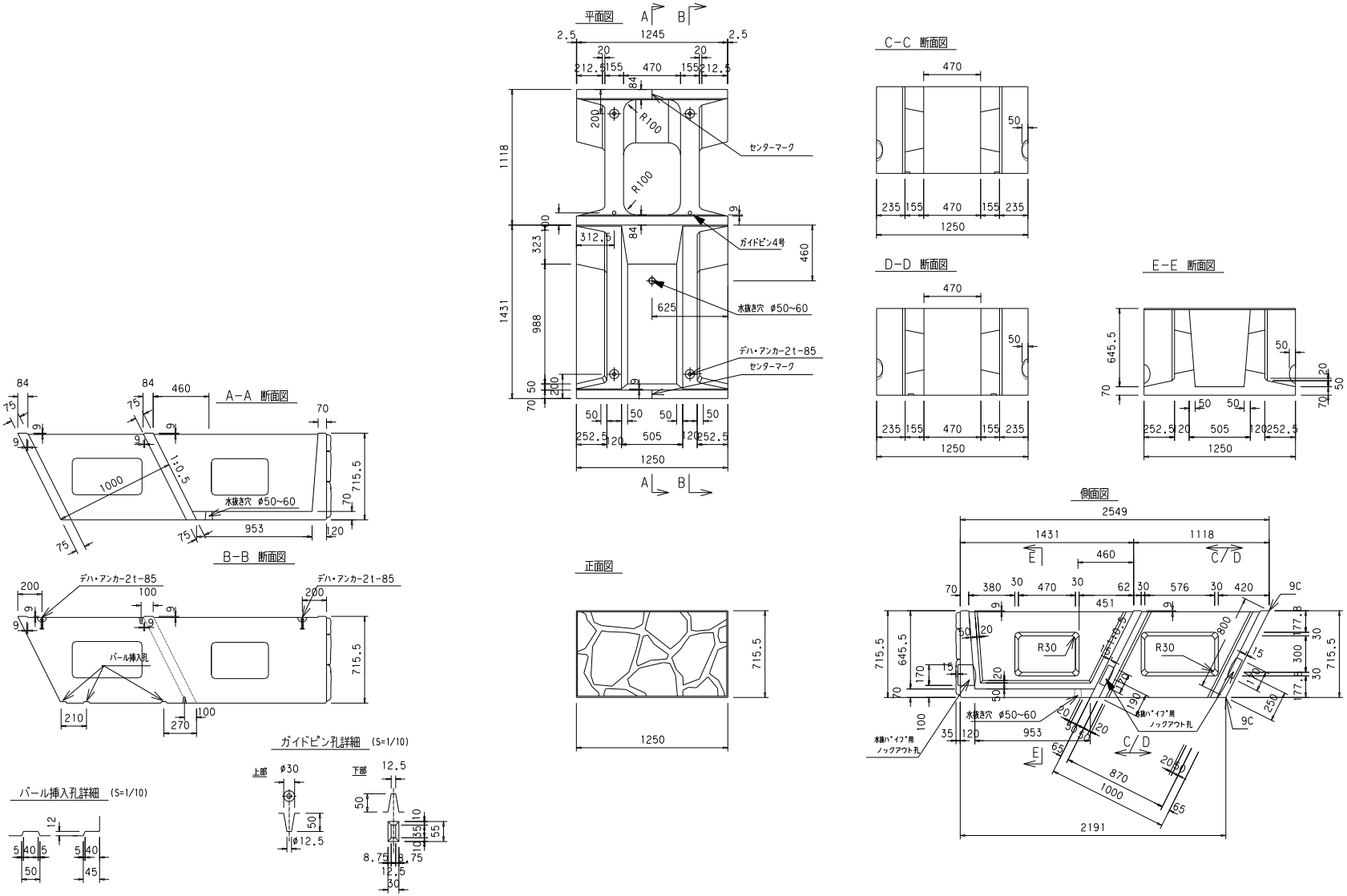


| 図名 | ワイドウォール W4 | | |
|---|---|---|---|
| 尺度 | 1/50 | 参考重量 | 1615 kg |
| 小倉セメント製品工業株式会社 | | | |